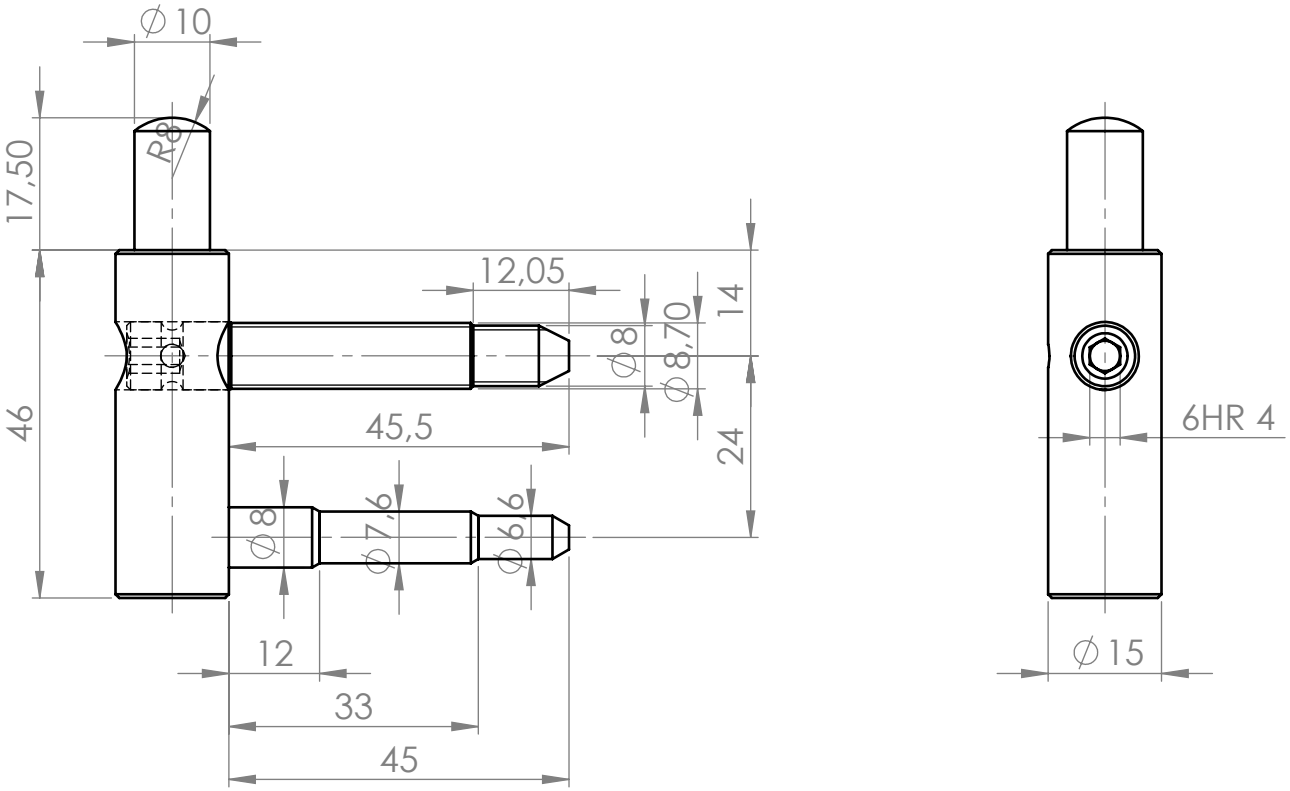
∅10
R8
17,50
46
12,05
14
∅8
∅8,70
24
45,5
∅8
∅7,6
∅6,6
12
33
45
6HR 4
∅15